Boxoft Image To PDF Demo. Purchase from www.Boxoft.com to remove the watermark

FRA

NES ADVANTAGE™

Nintendo®
ENTERTAINMENT SYSTEM™

MADE IN TAIWAN
FABRIQUE A TAIWAN

INSTRUCTION BOOKLET
MODE D' EMPLOI
HANDLEIDING

ENGLISH

TABLE OF CONTENTS

Section 1	Page
Consumer Assistance Hotline	1
Connecting the NES ADVANTAGE to the Control Deck	2
Operation of the NES ADVANTAGE	3
Care of the NES ADVANTAGE	4
If the NES ADVANTAGE Does Not Operate	4

Section 2	Page
90-Day Limited Warranty	5 - 6

Look for this seal on all software and accessories for your Nintendo Entertainment System. It represents Nintendo's commitment to bringing you only this highest quality products. Items not carrying this seal have not been approved by Nintendo, and do not meet our standards of excellence in workmanship, reliability and most of all, entertainment value.

Official Nintendo Seal of Quality ™

SECTION 1

NES ADVANTAGE INSTRUCTION MANUAL

Congratulations on purchasing the new NES ADVANTAGE joystick, the most advanced joystick available for the NINTENDO ENTERTAINMENT SYSTEM. It should allow you to get to higher levels, increase your scores, and improve game play.

To play with the NES ADVANTAGE, you need:

1) The NINTENDO ENTERTAINMENT SYSTEM.
2) Any Nintendo-approved game pak.

(NOTE: The slow motion feature will not work with the Robot or gun series games.)

NEED HELP ?

Call your NINTENDO Consumer Assistance Telephone Hotline

FRANCE
Tel : 16 (1) 34.64.77.55
(Mon to Fri 09.00 to 18.00)

UNITED KINGDOM
Tel : (0923) 81 80 38
(Mon to Fri 08.00 to 16.00)

NETHERLANDS
Tel : 03462-65148
(Mon to Fri 08.30 to 17.30)

BELGIUM
Tel : 02-479.80.98
(Mon to Fri 09.00 to 17.00)

©1987 NINTENDO

CONNECTING THE NES ADVANTAGE TO THE CONTROL DECK

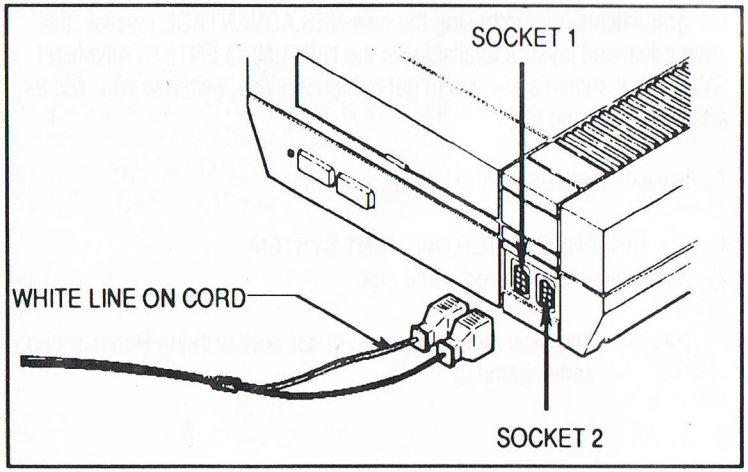

IMPORTANT —

Insert connector with stripe on cord into controller socket # 1

Insert remaining connector into socket # 2.

For simultaneous two-player games like BASEBALL, use one of the NES game controllers for the second player. Or another NES Advantage Joystick.

Connecting two NES ADVANTAGE joysticks:

Insert the first joystick's connector with the white stripe on its cord into controller socket # 1.

Insert the other joystick's connector with the unstriped cord into controller socket # 2.

OPERATION OF THE NES ADVANTAGE

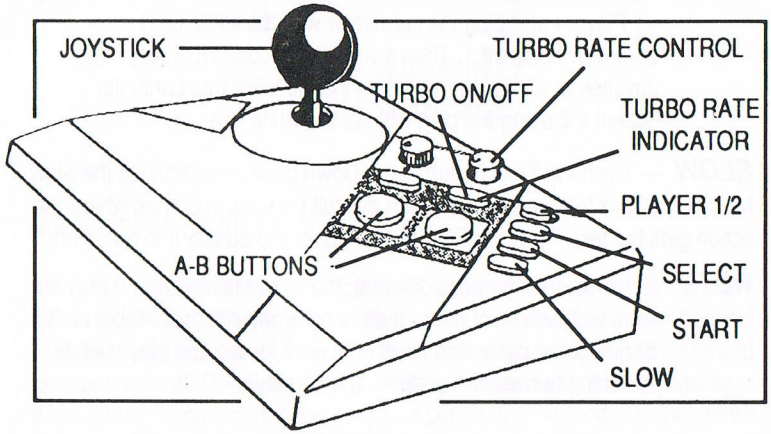

JOYSTICK — Works the same as the control pad on the NES game controllers.

TURBO RATE CONTROL— The NES Advantage Joystick is equipped with adjustable «Turbo» controls which work like an automatic «Rapid Fire». To activate the Turbo feature for either the A or B button, first push the Turbo On/Off button to the Down position (press again to turn off in the Up position.) Then hold the A or B button Down and adjust the Turbo rate while playing a game. The Turbo rate indicator will flash according to the rate. For best results, adjust the Turbo rate control for each game being played.

SELECT AND START — Works the same as on the NES game controllers.

PLAYER 1/2 SWITCH — On most games, two players can share the NES Advantage Joystick. Put the Player 1/2 switch to «1 Player» while the first player plays. When the game turn ends, flip the switch to «2 Player» and the second player can then use the Joystick.

NOTE: For simultaneous 2 player games like Baseball or Mario Bros., use one of the controllers that comes with the NES for the second player. Plug the NES Advantage into socket # 1 using only the plug with the white line, and set the Player 1/2 switch to «1 Player». Then plug the controller into socket # 2.

NOTE: If you are using two NES Advantage Joysticks, switch one to «1 Player» and plug the connector with the white cord into controller socket # 1. Then switch the second NES Advantage Joystick to «2 Player» and plug that Joystick into controller socket # 2 using the plug without the white line.

SLOW — Push the Slow button to the Down position to activate the Slow Motion. Use this feature to get through difficult portions of games where the action gets too fast. Push the Slow button again (Up position) to turn it off.

NOTE:: Because each game is different, the Slow Motion feature may not work well with all of them. It does not work with thet Robot or Gun Series game paks. And it will only work for the first player while switching between «1 player» and «2 player».

PROPER CARE OF THE NES ADVANTAGE

Avoid exposure to high temperature, humidity, or severe shocks.

Keep in a clean, dry place. Water or foreign substances in connector or joystick will adversely affect operation.

Use a soft damp cloth to remove any stains. Do not use abrasives, alcohol or solvents to clean.

When disconnecting the NES Advantage from the Control Deck, grasp the connector and pull. Do not pull on the cord as damage may result.

TROUBLESHOOTING

SITUATION:	The joystick doesn't work at all.
POSSIBILITY:	The connectors are not properly connected. The connectors may be in the wrong sockets. The 1P/2P switch may be set incorrectly. Try both positions.
SITUATION:	Rapid fire (Turbo) is not working.
POSSIBILITY:	The game is not working. Turbo rate is not adjusted properly. Turbo feature is not turned on.

SECTION 2

90-DAY WARRANTY NES ADVANTAGE

90-DAY WARRANTY

The Local NINTENDO Distributor where product was originally purchased (Nintendo Distributor) warrants for the original consumer/purchaser that this Nintendo Accessory shall be free from defects in material and workmanship for a period of 90 DAYS from the date of purchase. If a defect covered by this warranty occurs during this warranty period, the Nintendo Distributor will repair or replace the defective Accessory, at its option, free of charge.

To claim under this warranty, contact the Nintendo Distributor Service Department and then either return the product to the shop at which it was purchased or, return the product carriage prepaid and insured for loss or damage together with your sales slip or similar proof of purchase within the 90 DAY warranty period to the Nintendo Distributor Service Department.

NINTENDO DISTRIBUTORS AND SERVICE DEPARTMENTS

FRANCE
Nintendo Distributor:
Bandai France S.A.
Nintendo Service Department:
C/O Bandai France S.A.
3 Rue de l'Industrie
95310 Saint Ouen L'Aumone
France
Tel : 16 (1) 34.64.77.55

UNITED KINGDOM
Nintendo Distributor:
NESI UK Limited
Nintendo Service Department :
C/O Hi-Tech Electronic Services Ltd
Unit 2B, 200 Rickmansworth Road
Watford WD1 7JS
England
Tel : (0923) 81 80 38

HOLLAND
Nintendo Distributor:
Bandai BV
Nintendo Service Department :
C/O Bandai BV
Postbus 38
362OAA Breukelen
Holland
Tel : 03462 - 65148

BELGIUM
Nintendo Distributor :
Bandai BV
Nintendo Service Department :
C/O Bandai BV
Trade Mart, BP 271
1020 Brussels
Belgium
Tel : 02-479.80.98

(BE SURE TO INCLUDE YOUR NAME, ADDRESS AND PHONE NUMBER, PLUS A BRIEF DESCRIPTION OF THE FAULT.)

This warranty shall not apply if the Accessory has been damaged by negligence, accident, unreasonable use, modification, tampering, or by other causes unrelated to defective materials or workmanship.

This warranty is in addition to and does not diminish your statutory or legal rights.

FRANCAIS

TABLE DES MATIERES

CHAPITRE I

	Page
Ligne téléphonique directe pour l'assistance	8
Branchement du NINTENDO NES ADVANTAGE sur la Console	9
Mode d'emploi du NINTENDO NES ADVANTAGE	10
Entretien du NINTENDO NES ADVANTAGE	11
Que faire en cas de non fonctionnement du NINTENDO NES ADVANTAGE	11

CHAPITRE 2

	Page
Garantie	12 - 13

Recherchez ce cachet sur tous les logiciels et accessoires de votre système de jeu Nintendo. Il représente l'engagement pris par Nintendo de ne vous offrir que des produits de qualité supérieure. Les articles ne portant pas ce cachet n'ont pas été approuvés par Nintendo et ne sont pas conformes à nos normes d'excellence en matière d'exécution, de fiabilité, et, surtout, de valeur distrayante.

CHAPITRE 1

MANUEL D'UTILISATION DU NINTENDO NES ADVANTAGE

Vous venez d'acquérir le nouveau joystick NIS ADVANTAGE, et nous vous félicitons de votre choix. Il s'agit du joystick le plus perfectionné, conçu exclusivement pour votre console NINTENDO. Il va vous permettre d'atteindre des niveaux plus élevés et d'améliorer ainsi vos résultats.

Pour jouer avec le NES ADVANTAGE, il vous faut :

1) La console NINTENDO
2) Une cassette de jeux sélectionnée par NINTENDO.

(NOTE : la caractéristique «mouvement ralenti» ne fonctionne pas avec les jeux de la série Tobot ou tir au pistolet).

VOUS AVEZ BESOIN D'AIDE ?
Appelez le numéro consommateur de NINTENDO

FRANCE
Tel : 16 (1) 34.64.77.55
(Lun à Ven de 09.00 à 18.00)

GRANDE-BRETAGNE
Tel : (0923) 81 80 38
(Lun à Ven de 08.00 à 16.00)

PAYS-BAS
Tel : 03462-65148
(Lun à Ven de 08.30 à 17.30)

BELGIQUE
Tel : 02-479.80.98
(Lun à Ven de 09.00 à 17.00)

©1987 NINTENDO

BRANCHEMENT DU NINTENDO NES ADVANTAGE SUR LA CONSOLE

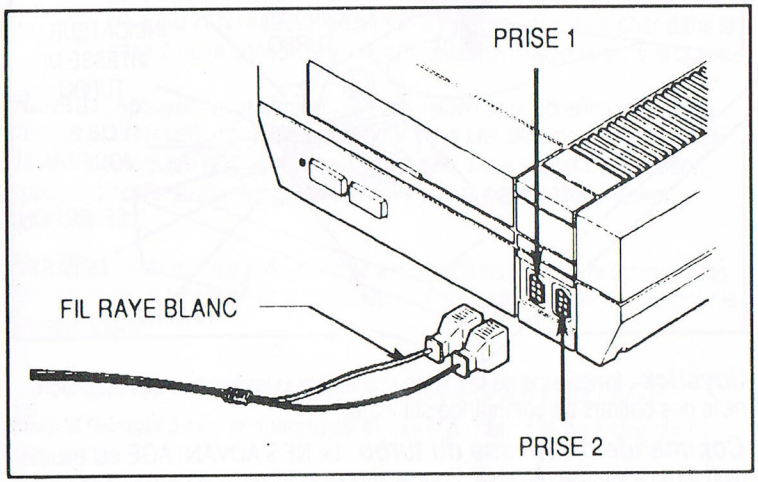

IMPORTANT —

Brancher la fiche à fil rayé blanc dans la prise 1 de la console.

Brancher l'autre fiche dans la prise 2.

Pour jouer à deux ensemble (tennis par exemple), utiliser un boîtier de commande NINTENDO standard pour le deuxième joueur, ou un autre joystick NES ADVANTAGE.

Pour connecter deux **NES ADVANTAGE** à la console :

Brancher la fiche à fil rayé blanc du premier joystick dans la prise 1 de la console.
Brancher la fiche à fil non rayé du second joystick dans la prise 2 de la console.

MODE D'EMPLOI DU NINTENDO NES ADVANTAGE

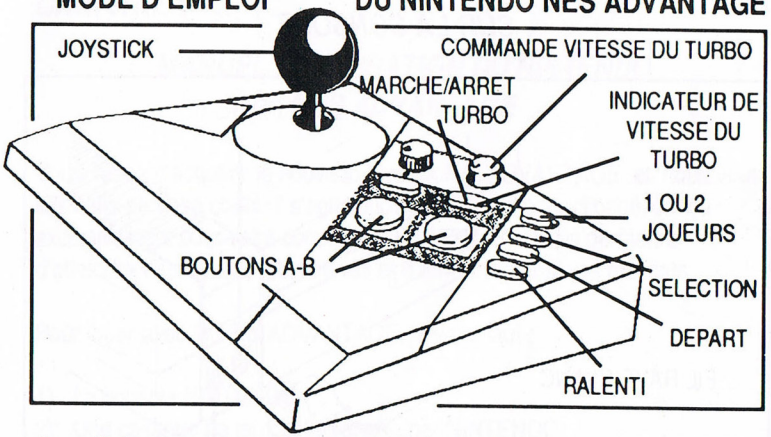

Joystick : fonctionne de la même manière que la manette multidirectionnelle des boîtiers de commande standard.

Commande de vitesse du turbo : Le NES ADVANTAGE est équipé d'un turbo à vitesse réglable. Pour actionner le turbo, que ce soit pour le bouton A ou B, enfoncer le bouton Marche/Arrêt du turbo (en appuyant à nouveau, le bouton revient en position haute et le turbo est arrêté). Puis tenir enfoncé le bouton A ou B et règler la vitesse du turbo en jouant. L'indicateur de vitesse du turbo clignotera en fonction de la vitesse choisie. Pour obtenir de meilleurs résultats, règler la vitesse du turbo chaque fois que vous jouez.

Sélection et départ : fonctionne de la même manière que sur les boîtiers de commande standard.

Bouton 1/2 joueurs : Sur la plupart des jeux, deux joueurs peuvent partager le joystick NES ADVANTAGE. Positionner le bouton «Player 1/2» sur 1 quand le premier joueur joue. Lorsque le premier joueur a fini basculer le commutateur en position «2» et le deuxième joueur peut alors utiliser le joystick.

NOTE : Pour jouer à deux ensemble (tennis), utiliser pour le deuxième joueur un boîtier de commande standard fourni avec la console en utilisant seulement la fiche à fil rayé blanc, et règler la touche «PLAYER 1/2» en position «1». Puis, brancher le boîtier de commande standard dans la prise 2.

NOTE : Si vous utilisez deux NES ADVANTAGE, mettre l'un des deux en position «1 joueur» et le brancher dans la prise 1 de la console en utilisant seulement la fiche à fil rayé blanc. Puis mettre le second NES ADVANTAGE en position «2 joueurs» et le brancher dans la prise 2 de la console en utilisant seulement la fiche sans fil blanc.

Ralenti : Appuyer sur le bouton «ralenti» (slow) pour obtenir une vitesse ralentie. Utiliser cette caractéristique pour vous tirer des moments difficiles dans le jeu, lorsque l'action devient trop rapide. Pour supprimer le ralenti, appuyer à nouveau sur le bouton «ralenti» (slow) pour le ramener en position haute.

NOTE : Le ralenti n'est pas utilisable avec certains jeux, et notamment les jeux de la série Robot et Tir au pistolet. Et il ne peut fonctionner que pour le premier joueur.

ENTRETIEN DU NINTENDO NES ADVANTAGE

Eviter d'exposer à des températures élevées, à l'humidité ou à des chocs importants.

Conserver dans un endroit propre et sec. Le fonctionnement des connecteurs ou du joystick sera affecté gravement par la présence d'eau ou de tout corps étranger.

Utiliser un chiffon humide pour enlever les taches. N'utilisez pas de produits abrasifs, d'alcool ni de solvants pour nettoyer l'appareil.

Pour débrancher le NES ADVANTAGE de la console, saisir la fiche et tirer : Ne pas tirer sur le fil, vous pourriez endommager le matériel.

LISTE DES ANOMALIES DE FONCTIONNEMENT

Situation :	Le joystick ne fonctionne pas du tout.
Possibilité :	Les connections ne sont pas faites correctement : les fiches peuvent être dans la mauvaise prise. La touche «1 joueur/2 joueurs» peut être règlée de manicre incorrecte. Essayer les deux positions.
Situation :	Le turbo ne fonctionne pas.
Possibilité :	Le jeu ne marche pas. La vitesse du turbo n'est pas règlée correctement. Le turbo n'est pas branché.

CHAPITRE 2

GARANTIE 90 JOURS
NES ADVANTAGE

GARANTIE 90 JOURS

Le Distributeur local NINTENDO chez qui le produit a été acheté (DISTRI BUTEUR NINTENDO) garantit au premier acheteur/utilisateur que l'Accessoire Nintendo ne présente pas de vices de matières ou de construction et ce pendant 90 jours à partir de la date d'achat. Si toutefois un défaut devait apparaître durant la période de garantie, le DISTRIBUTEUR NINTENDO réparera ou remplacera gratuitement cet Accessoire.

Pour faire jouer cette garantie, veuillez prendre contact avec votre DISTRIBUTEUR NINTENDO, retourner le produit au magasin où ce dernier a été acheté, ou l'adresser frais de port et assurance à votre charge, accompagné de votre facture d'achat, au DISTRIBUTEUR NINTENDO, Service Après Vente, dans un délai de 90 jours.

DISTRIBUTEURS ET SERVICES NINTENDO

FRANCE
Distributeur Nintendo :
Bjandai France S.A.
Service Après Vente Nintendo :
C/O Bandai France S.A.
3 Rue de l'Industrie
95310 Saint ouen L'Aumone
France
Tel : 16 (1) 34.64.77.55

GRANDE-BRETAGNE
Distributeur Nintendo :
NESI UK Limited
Service Après Vente Nintendo :
C/O Hi-Tech Electronics Services Ltd
Unit 2B 200 Rickmansworth Road
Watford WD1 7JS
Grande-Bretagne
Tel : (0923) 81 80 38

PAYS-BAS
Distributeur Nintendo :
Bandai BV
Service Après Vente Nintendo :
C/O Bandai BV
Postbus 38
3620AA Breukelen
Pays-Bas
Tel : 03462 - 65148

BELGIQUE
Distributeur Nintendo :
Bandai BV
Service Après Vente Nintendo :
C/O Bandai BV
Trade Mart, BP 271
1020 Bruxelles
Belgique
Tel : 02-479.80.98

(ASSUREZ VOUS D'INCLURE VOTRE NOM, ADRESSE ET NUMERO DE TELEPHONE AINSI QU'UNE BREVE DESCRIPTION DU DEFAUT.)

Cette garantie ne s'appliquera plus si l'Accessoire a été endommagé par négligence, accident, mauvais usage ou lorsque des modifications y ont été apportées après son acquisition.

Cette garantie ne couvre pas les dégâts occasionnés par le produit ou par son utilisation.

NEDERLANDS

INHOUD

HOOFDSTUK I — bladzijde

Nintendo Service Telefoon	15
Aansluiting NES ADVANTAGE op Control Deck	16
Hoe werkt de NES ADVANTAGE	17
Onderhoud / Klachten	18

HOOFDSTUK 2 — bladzijde

Garantie	19 - 20

Let op dit zegel op alle software en toebehoren voor het Nintendo Entertainment System. Het staat voor het streven van Nintendo om u uitsluitend te voorzien van produkten van de hoogste Kweliteit. Produkten zonder dit zegel zijn niet door Nintendo geodgekeurd en voldoen niet aan onze hoge eisen van perfectie, vekmanschap, betrouwbaarheid en - als belangrijkste - van vermakelijkheidswaarde.

Official Nintendo Seal of Quality ™

HOOFDSTUK I

NES ADVANTAGE GEBRUIKSAANWIJZING

Fijn dat je nieuwe NES ADVANTAGE-joystick hebt gekocht voor het Nintendo Entertainment Systeem. Deze NES ADVANTAGE is de meest uitvoerige joystick die je voor het Nintendo Entertainment Systeem kunt kopen. Hij zal je helpen betere resultaten en hogere scores te behalen.

Om met de NES ADVANTAGE te kunnen spelen heb je het volgende nodig:

1) Het Nintendo Entertainment System
2) Een door Nintendo goedgekeurde Spelcassette.

(N.B. de «Slow Motion (langzaam)» functie werkt niet in spellen met de Robot en de Zapper.)

VRAGEN OF PROBLEMEN ?
bel de Nintendo Service dienst.

FRANKRIJK
Tel : 16 (1) 34.64.77.55
(Maandag-Vrijdag 9.00 tot 18.00)

GROOT-BRITTANNIE
Tel : (0923) 81 80 38
(Maandag-Vrijdag 08.00 tot 16.00)

NEDERLAND
Tel : 03462-65148
(Maandag-Vrijdag 8.30 tot 17,30)

BELGIE
Tel : 02-479.80.98
(Maandag-Vrijdag 9.00 tot 17.00)

©1987 NINTENDO

HOE SLUIT JE DE NES ADVANTAGE AAN OP HET CONTROL DECK

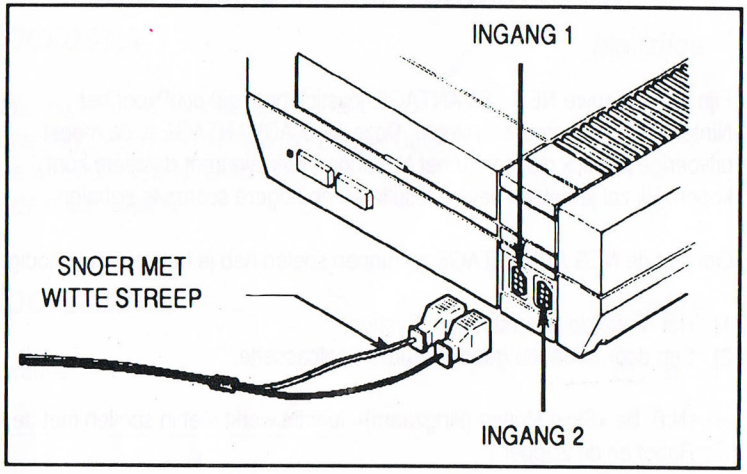

BELANGRIJK

Sluit de plug die aan het snoer met de witte streep zit aan op Ingang 1.

Doe de andere plug in Ingang 2.

Je kunt ook met twee spelers spelen. Dat kan op twee manieren. De een speelt met de NES ADVANTAGE en de ander speelt met een gewone Controller, of je speelt met twee NES ADVANTAGE's.

Spelen met 1 NES ADVANTAGE en 1 Controller:
-Sluit de NES ADVANTAGE aan op Ingang 1 (plug met wit gestreept snoer.)
-Sluit de andere Controller aan op Ingang 2

Spelen met 2 ADVANTAGE's
-Sluit de ene ADVANTAGE aan op Ingang 1 (plug met wit gestreept snoer!!)
-Sluit andere ADVANTAGE aan op Ingang 2 (plug met snoer zonder streep!!)

HOE WERKT DE NES ADVANTAGE

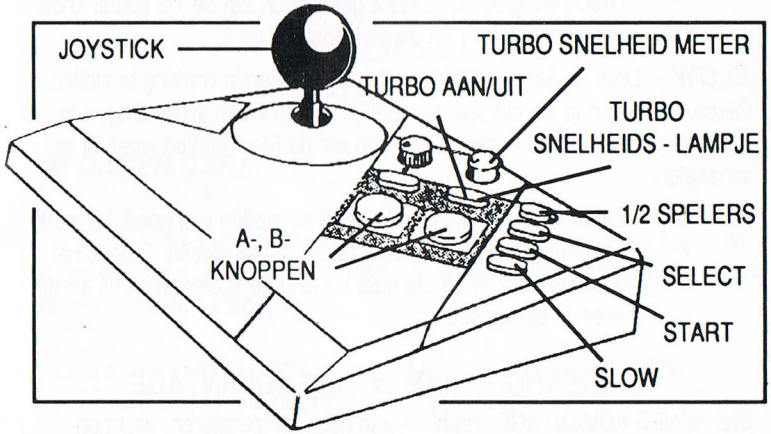

JOYSTICK — Werkt net zoals de vierpuntsdruktoets van de gewone Controller.

TURBO SNELHEID METER — De ADVANTAGE is uitgerust met deze speciale Turbo-functie, die werkt als een «automatisch vuur-» knop. Je kunt de Turbo voor de A- en B-knop apart regelen. Druk daarvoor de Turbo aan/uit- knop in (de turbo staat nu aan). Regel de snelheid van de Turbo terwijl je speelt. Het Turbo-snelheids lampje geeft aan hoe snel de Turbo gaat. Stel voor de beste resultaten de Turbo-snelheids meter voor ieder spel opnieuw in.

SELECT EN START — Werken hetzelfde als op de gewone Controller.

1 / 2 SPELERS KNOP — Bij de meeste spellen kun je met twee personen na elkaar spelen. Zet de 1/2 Spelers knop op 1 als de eerste speler speelt. Zet de knop op 2 als de beurt ban de eerste speler voorbij is en de tweede speler moet spelen.

LET OP: Als je een spel voor twee spelers (tegelijkertijd) speelt, let dan op dat je de Controller en de NES ADVANTAGE goed aansluit. Lees de beschrijving op bladzijde 2 dus goed door.

LET OP : Lees als je met twee NES ADVANTAGE's speelt de beschrijving op bladzijde 2 goed door. Zet de 1/2 speler knop van speler 1 op 1 en die van speler 2 op 2.

SLOW — Druk de Slow-knop in om de slow-motion in werking te stellen. Gerbruik deze knop als het spel te moeilijk voor je wordt en de dingen te snel gaan. Druk nog een keer op de knop om de Slow-motion weer uit te schakelen.

LET OP : Bij sommige spellen werkt de Slow-motion niet goed. Hij werkt helemaal niet bij de Robot- of de Zapper-spelln. Tijdens het wisselen van de eerste naar de tweede speler werkt hij alleen voor de eerste speler.

ONDERHOUD VAN DE NES ADVANTAGE

Stel de NES ADVANTAGE niet bloot aan hoge temperaturen, vocht en hevige schokken.

Bewaar hem op een schone, droge plaats. Water of andere vochtigheden kunnen de aansluit-pluggen beschadigen.

Gjebruik een zachte, vochtige doek om vlekken te verwijderen. Gebruik geen alcohol of andere vluchtige schoonmaakmiddelen.

Houdt de plug goed vast als je deze uit het Control-deck trekt. Trek NOOIT aan het snoer.

PROBLEMENLIJST

PROBLEEM:	De NES ADVANTAGE werkt helemaal niet.
OPLOSSING:	De pluggen zitten er niet goed in. De pluggen zitten in de verkeerde ingang. De 1/2 speler-knop staat verkeerd (probeer beide standen).
PROBLEEM:	Automatisch vuren (Turbo) doet het niet.
OPLOSSING:	Het spel werkt niet. De Turbo-snelheidsmeter staat verkeerd afgesteld. De Turbo aan/uit knop staat niet ingedrukt.

HOOFDSTUK 2

90 DAGEN GARANTIE NES ADVANTAGE

90 DAGEN GARANTIE

De NINTENDO distributeur garandeert de eerste consument cq. koper dat dit produkt geen materiaal- of constructiefouten zal vertonen gedurende 90 dagen vanaf de aankoopdatum.

Indien toch een defekt optreedt in deze garantieperiode, dan zal de NINTENDO distributuer dit produkt kostenloos repareren of vervangen. Zulks te harer keuze.

Bel in geval van storing eerst de NINTENDO service-monteur. Indien de monteur de klacht niet per telefoon kan oplossen, zal hij u adviseren de NES advantage aan uw dealer te retourneren of hem voldoende gefrankeerd en met volledig aankoopbewijs op te sturen naar de NINTENDO service-monteur.

NINTENDO DISTRIBUTEUR EN SERVICE ADRESSEN

FRANKRIJK
Nintendo Distributeur
Bandai France S.A.
Nintendo Service-Monteur
C/O Bandai France S.A.
3 Rue de l'Industrie
95310 Saint Ouen L'Aumone
Frankrijk
Tel : 16 (1) 34.64.77.55.

GROOT-BRITTANNIE
Nintendo Distributeur
NESI UK LIMITED
Nintendo Service-Monteur
C/O Hi-Tech Electronic Services Ltd
Unit 2B, 200 Rickmansworth Road
Watford WD1 7JS
Groot-Brittannie
Tel : (0923) 81 80 38

NEDERLAND
Nintendo Distributeur
Bandai BV
Nintendo Service-Monteur
C/O Bandai BV
Postbus 38
3620AA Breukelen
Nederland
Tel : 03462-65148

BELGIE
Nintendo Distributeur
Bandai BV
Nintendo Service-Monteur
C/O Bandai BV
Trade Mart, BP 271
1020 Brussel
Belgie
Tel : 02-479.80.98

(Let erop dat u uw naam, adres, telefoonnummer en een korte beschrijving van de klacht meestuurt !!)

Deze garantie geldt niet als het produkt is beschadigd door nalatigheid, ongeluk, onoordeelkundig gebruik, verandering van het produkt of onachtzaamheid.

Deze garantie is een toevoeging aan het produkt en beperkt op geen enkele wijze uw legale positie.